L'Arte che
FERMA
il fuoco

Scheda Tecnica
EI_2 120

FIP
IL DESIGN SI FA PORTA

PORTONE SCORREVOLE EN FF CE EI_2 120 1-2 ANTE

con e senza porta pedonale

Fip s.r.l.
Via Consolare Antica, 402
98071 Capo d'Orlando
(ME) Italy

Tel. +39 0941 912335 Fax
+39 0941 901749 E-mail
fip@fipporte.com Web
www.fipporte.it

CARATTERISTICHE TECNICHE

Guida di scorrimento

NOVITÀ: **guida a scorrimento** orizzontale **strutturale polifunzionale** (brevettata), realizzata in continuo in profilato di acciaio ad alto resistenziale tipo zincato lucido con **cremagliera** incorporata.

La guida, realizzata a misura, **è predisposta e preforata per il fissaggio all'elemento di sostegno mediante tasselli** (tasselli non compresi).

Dove le dimensioni impongono un frazionamento della guida essa è predisposta con giunzioni ad innesto con fissaggio a mezzo viti.

Copertura frontale della guida di scorrimento con carter in lamiera preverniciata RAL 7035 compresa per scorrevoli con H fino a 2700 mm (oltre 2700 opzionale e a richiesta).

Guida puntuale (con una combinazione/set di cuscinetti) posizionata a terra oltre luce di passaggio sempre in dotazione.

Guida a terra lineare compresa, prevista oltre L 4900 mm.

Sistema di sospensione - VETTORE

NOVITÀ: **sistema in episteme di sospensione e scorrimento aereo** composto da elemento continuo profilato con carico vettoriale a carrelli solidali, bilanciati, flexoscillanti e millesimati per la distribuzione uniforme del carico.

Per ogni pannello modulare sono previsti carrelli a doppia pista di scorrimento.

Anta

Realizzata con pannelli modulari a misura assemblati attraverso giunti complanari maschio/femmina (brevettati) e fissati su ambo i lati a mezzo viti a vista (le viti sono comprese nella fornitura).

NOVITÀ: struttura superiore d'irrigidimento all'anta **coniugata al vettore** e struttura d'irrigidimento inferiore in lamiera d'acciaio profilata.

Lamiera di rivestimento sulle due facce esterne a deformabilità programmata opportunamente sagomata.

NOVITÀ: **pacco coibente interno** continuo, anche nelle grandi dimensioni resistente ad alte temperature.

Sovrapposizioni e ingombri dinamici a seconda delle dimensioni dello scorrevole, in ottemperanza alla norma.

Sequenza di assemblaggio guidata e facilitata grazie alla predisposizione completa di tutti i particolari (vidimata puntualmente in fabbrica) e alla progressione numerica riportata su pannelli e struttura d'irrigidimento inferiore con assoluto vantaggio della buona riuscita dell'installazione e dei tempi di posa ridotti.

Maniglie

Ad incasso su entrambi i lati di ogni anta, posizionate a rientrare in funzione del dinamismo delle sovrapposizioni.

Labirinti antifumo

In lamiera d'acciaio pressopiegati e preforati per il fissaggio mezzo viti prefissate. I labirinti lato muro sono completati con lastra coibente e finiti con guarnizioni termoespandente.

Guarnizione termoespandente

Poste su tutti i labirinti e tra i pannelli.

Sistemi di sicurezza antinfortunistici

NOVITÀ: **dispositivo idraulico** (brevettato) di **controllo della velocità – a passo lento e corto** – che agisce in sinergia alla guida di scorrimento per mezzo dell'accoppiamento con la cremagliera garantendo un imprescindibile sicurezza in fase di chiusura dell'anta con **una chiusura dolce e delicata**. Dispositivo salvavita.

NOVITÀ: **ammortizzatore fine corsa** ammortizza e accompagna l'anta nell'ultimo tratto di chiusura.

Funzionamento (sistema di ritegno in apertura)

Di serie con **elettromagnete** come da dichiarazione DoP.

Contrappesi

Chiusura con contrappeso protetto da carter in lamiera preverniciata RAL 7035 nelle varie versioni.

- Anteriore
- Anteriore disassato
- Lato opposto
- Lato opposto disassato
- ***NOVITÀ:*** fissato sull'anta SOLIDALE

Porta pedonale (opzionale)

	Dimensioni porta			Dimensioni passaggio pedonale	
	L (1 anta)	**L (2 ante)**	**H**	**Lp**	**Hp**
Porta pedonale con soglia (92 mm)	1580	3500	2250	850	2090
	1870	4000	2250	1140	2090
Porta pedonale senza soglia	1580	3500	2200	850	2000
	1870	4000	2200	1140	2000

Le misure sono espresse in mm.

Per L inferiori chiedere fattibilità.
In caso di altezza H inferiore alle misure sopraelencate si riduce l'altezza della porta pedonale (Hp).

Applicazioni

- Su **parete** in muratura piena e portante o cemento armato.
- Su **trave** o struttura coibentata e rivestita con cartongesso.

Finitura

Le scorrevoli sono realizzate **in lamiera zincata e rifinite con una verniciatura ecologica** di base, di tipo industriale, con resine epossidiche di altissima qualità, che garantiscono protezione contro la corrosione da un vasto spettro di agenti aggressivi, acidi e non, in ambienti non direttamente esposti all'atmosfera naturale esterna. Colore standard RAL 7035. Su ordinazione è disponibile un'ampia gamma RAL e NCS.

NOVITÀ: **esecuzione in acciaio INOX AISI 316 (escluso guida di scorrimento, guida puntuale a pavimento e accessori)**

Targhetta identificativa

Applicata sulla maniglia a conchiglia con apposito marchio CE e con CARD in policromia personalizzata con dati di identificazione.

Documentazione a corredo (Marcatura CE)

Composta da:

- dichiarazione di prestazione DoP
- dichiarazione conformità direttiva macchine
- manuale di installazione, uso e manutenzione
- istruzioni di posa in opera

Peso e spessore ANTA EI_2 120

- Peso nominale medio 51 kg/m^2
- ***NOVITÀ:*** spessore nominale 120 mm

Campo di applicazione EI_2 120 con marcatura CE

	Scorrevole 1 anta EI_2 120		**Scorrevole 2 ante EI_2 120**	
	L	H	L	H
Dimensioni massime	**10000 mm**	**8225 mm**	**5600 mm**	**5027 mm**
Area massima	50 mq		50 mq	
Dimensioni in diminuzione	ILLIMITATA		ILLIMITATA	

FIP
IL DESIGN SI FA PORTA
UNI EN ISO 9001 : 2015

Fip s.r.l.
Via Consolare Antica, 402
98071 Capo d'Orlando
(ME) Italy

Tel. +39 0941 912335
Fax +39 0941 901749
E-mail fip@fipporte.com
Web www.fipporte.it

VERSIONE CONTRAPPESO ANTERIORE - MARCATO CE - CONFORME EN 16034 - EN 13241

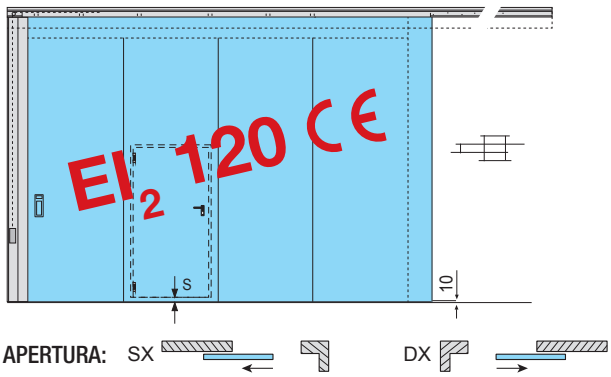

APPLICAZIONE CONTRAPPESO ANTERIORE

Su richiesta contrappeso ad angolo per contenere l'ingombro sino a 40 mm. ⑨

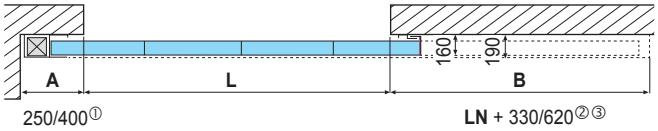

L	ingombro lato battuta A①	ingombro lato apertura B②
fino a 2700 mm	250 mm	L + 330 mm
2701 fino 4900 mm	280 mm	L + 380 mm
4901 fino 8000 mm	400 mm	L + 620 mm

APPLICAZIONE TRAVE C.A.

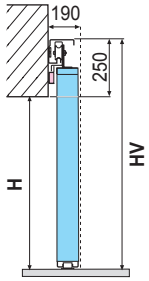

APPLICAZIONE TRAVE IN LUCE

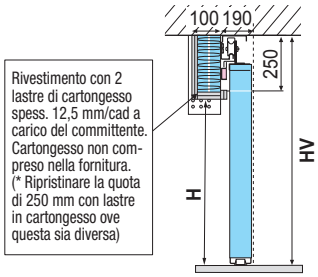

APPLICAZIONE CONTRAPPESO DISASSATO

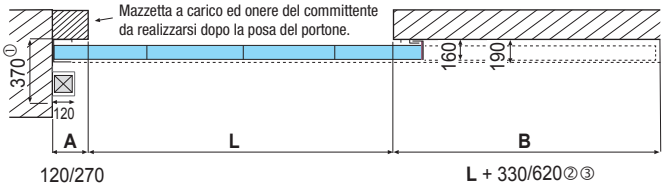

L	ingombro lato battuta A	ingombro lato apertura B②
fino a 2700 mm	120 mm	LN + 330 mm
2701 fino 4900 mm	150 mm	LN + 380 mm
4901 fino 8000 mm	270 mm	LN + 620 mm

VERSIONE CONTRAPPESO LATO OPPOSTO - MARCATO CE - CONFORME EN 16034 - EN 13241

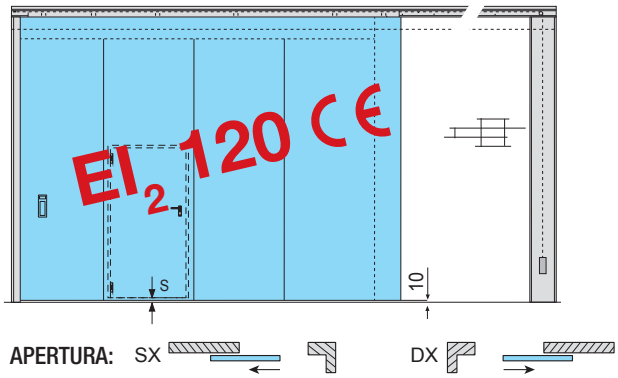

APPLICAZIONE CONTRAPPESO LATO OPPOSTO

Su richiesta contrappeso ad angolo per contenere l'ingombro sino a 40 mm. ⑨

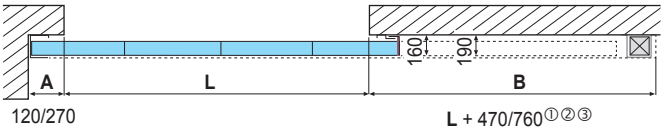

L	ingombro lato battuta A	ingombro lato apertura B①②
fino a 2700 mm	120 mm	L + 470 mm
2701 fino 4900 mm	150 mm	L + 520 mm
4901 fino 8000 mm	270 mm	L + 760 mm

APPLICAZIONE TRAVE C.A.

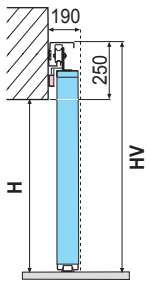

APPLICAZIONE TRAVE IN LUCE

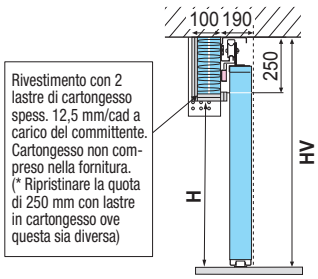

APPLICAZIONE CONTRAPPESO LATO OPPOSTO E DISASSATO

(Si consiglia di optare per la soluzione a contrappeso solidale)

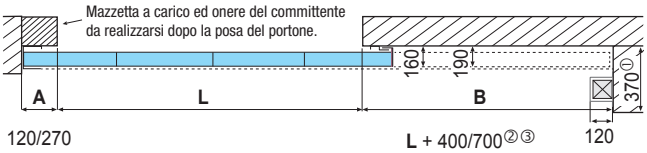

L	ingombro lato battuta A	ingombro lato apertura B②
fino a 2700 mm	120 mm	LN + 400 mm
2701 fino 4900 mm	150 mm	LN + 460 mm
4901 fino 8000 mm	270 mm	LN + 700 mm

VEDI NOTE A PAG. 6 →

FIP
IL DESIGN SI FA PORTA
UNI EN ISO 9001 : 2015

Fip s.r.l.
Via Consolare Antica, 402
98071 Capo d'Orlando
(ME) Italy

Tel. +39 0941 912335
Fax +39 0941 901749
E-mail fip@fipporte.com
Web www.fipporte.it

VERSIONE CONTRAPPESO SOLIDALE - MARCATO CE - CONFORME EN 16034 - EN 13241

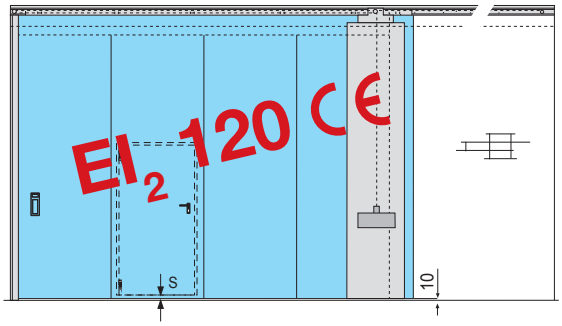

APERTURA: SX DX

APPLICAZIONE CONTRAPPESO SOLIDALE ANTA⑤⑦

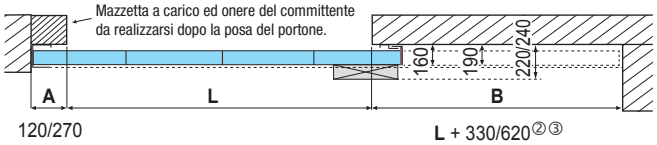

L	ingombro lato battuta A	ingombro lato apertura B②
fino a 2700 mm	120 mm	L + 330 mm
2701 fino 4900 mm	150 mm	L + 380 mm
4901 fino 8000 mm	270 mm	L + 620 mm

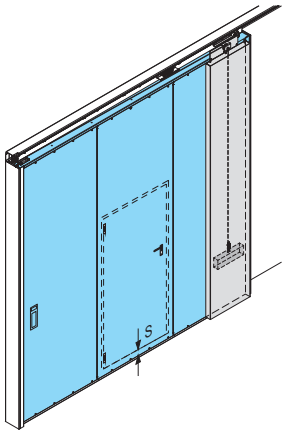

APPLICAZIONE TRAVE C.A.

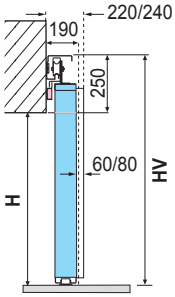

APPLICAZIONE TRAVE IN LUCE

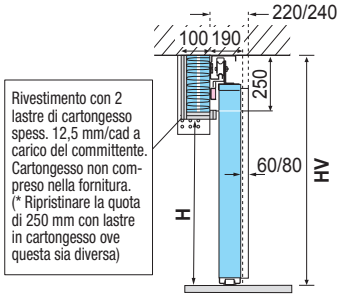

VERSIONE CONTRAPPESO NORMALE 2 ANTE - MARCATO CE - CONFORME EN 16034 - EN 13241

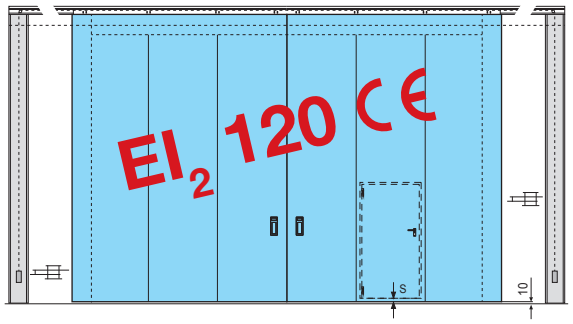

APERTURA: SX DX

APPLICAZIONE CONTRAPPESO BASE

Su richiesta contrappeso ad angolo per contenere l'ingombro sino a 40 mm per lato.⑨

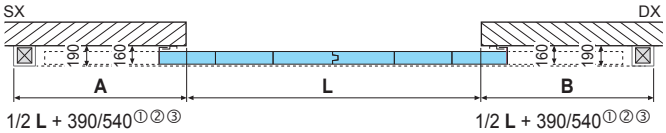

L	ingombro lato apertura A/B①②
fino a 2700 mm	1/2 L + 390 mm
2701 fino 4900 mm	1/2 L + 420 mm
4901 fino 5600 mm	1/2 L + 540 mm

APPLICAZIONE TRAVE C.A.

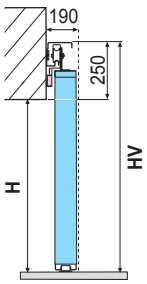

APPLICAZIONE TRAVE IN LUCE

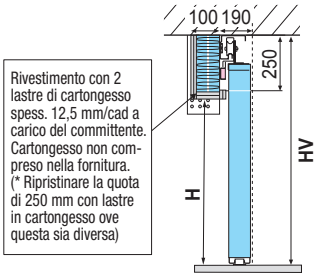

APPLICAZIONE CONTRAPPESO DISASSATO

(Si consiglia di optare per la soluzione a contrappeso solidale)

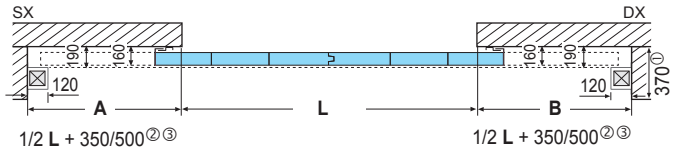

L	ingombro lato apertura A/B②
fino a 2700 mm	1/2 L + 350 mm
2701 fino 4900 mm	1/2 L + 380 mm
4901 fino 5600 mm	1/2 L + 500 mm

VEDI NOTE A PAG. 6 →

FIP
IL DESIGN SI FA PORTA
UNI EN ISO 9001 : 2015

Fip s.r.l.
Via Consolare Antica, 402
98071 Capo d'Orlando
(ME) Italy

Tel. +39 0941 912335
Fax +39 0941 901749
E-mail fip@fipporte.com
Web www.fipporte.it

VERSIONE CONTRAPPESO SOLIDALE 2 ANTE - MARCATO CE - CONFORME EN 16034 - EN 13241

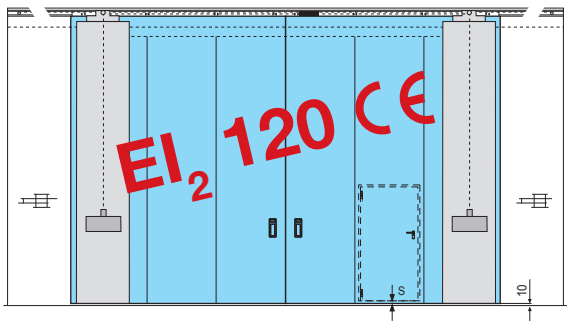

APERTURA: SX DX

APPLICAZIONE CONTRAPPESO SOLIDALE ANTA®

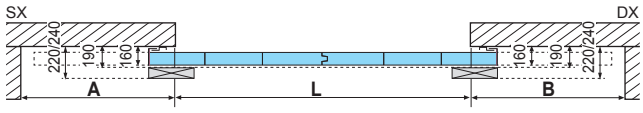

1/2 **L** + 250/400②③ 1/2 **L** + 250/400②③

L	ingombro lato apertura A/B②
fino a 2700 mm	1/2 L + 250 mm
2701 fino 4900 mm	1/2 L + 280 mm
4901 fino 5600 mm	1/2 L + 400 mm

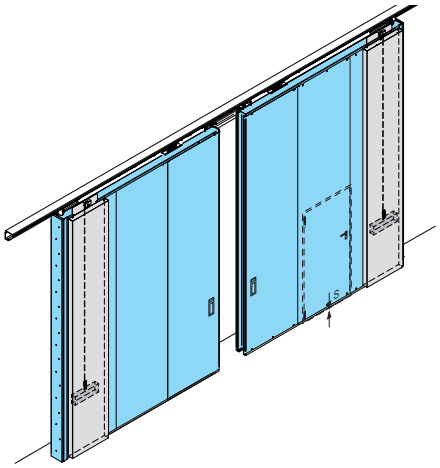

APPLICAZIONE TRAVE C.A.

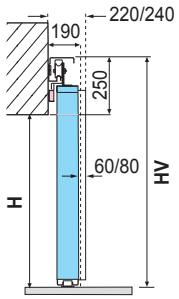

APPLICAZIONE TRAVE IN LUCE

Rivestimento con 2 lastre di cartongesso spess. 12,5 mm/cad a carico del committente. Cartongesso non compreso nella fornitura. (* Ripristinare la quota di 250 mm con lastre in cartongesso ove questa sia diversa)

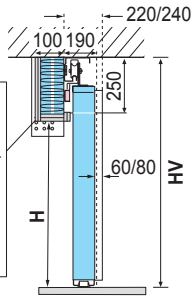

SOLUZIONE CON E SENZA CARTER COPRIGUIDA

SENZA CARTER COPRIGUIDA

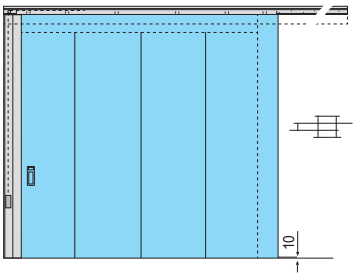

CON CARTER COPRIGUIDA

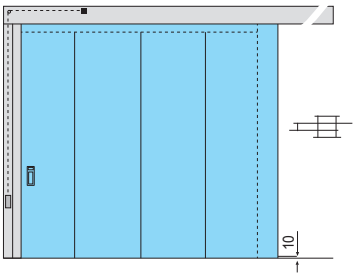

Finitura ANTA RAL 7035, o RAL a scelta a pagamento.
Il CASSONETTO CONTRAPPESO si intende RAL 7035 (ove la scorrevole sia RAL 7035) o del RAL della porta (ove si scelga lo scorrevole di qualsiasi altra tinta RAL).
Il MONTANTE FISSO sarà fornito zincato a vista.
Il CARTER COPRIGUIDA (opzionale oltre H 2700mm) si intende RAL 7035 (ove la scorrevole sia RAL 7035) del RAL della porta (ove si scelga lo scorrevole di qualsiasi altra tinta RAL).

INSTALLAZIONI POSSIBILI:

- **APPLICAZIONE SU MURATURA E C.A**
- **APPLICAZIONE SU TRAVE IN LUCE**
  Fig 1
- **APPLICAZIONE SU STRUTTURA METALLICA PORTANTE**
  Fig 2

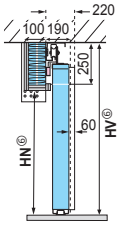

Trave in luce da 100x250 mm. Lastre cartongesso spessore 12,5 mm/cad. a carico del committente. Cartongesso non compreso nella fornitura. (* Ripristinare la quota di 250 mm con lastre in cartongesso ove questa sia diversa). Lana di roccia 150kg/mc. Piastre di fissaggio laterali.

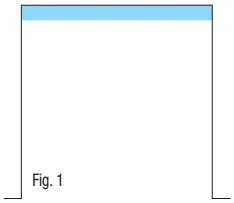

Trave in luce in tubolare d'acciaio coibentato 100x250 mm, per portoni scorrevoli EI_2 120 ad una e due ante. Il rivestimento della trave con lastre di cartongesso da 12,5 mm è a carico del cliente.

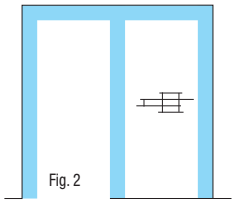

Esempio di struttura portante in tubolare d'acciaio coibentato 100x250 mm, per portoni scorrevoli EI_2 120 ad una e due ante. Il rivestimento della trave con lastre di cartongesso da 12,5 mm è a carico del cliente.

VEDI NOTE A PAG. 6 →

FIP
IL DESIGN SI FA PORTA
UNI EN ISO 9001 : 2015

Fip s.r.l.
Via Consolare Antica, 402
98071 Capo d'Orlando
(ME) Italy

Tel. +39 0941 912335
Fax +39 0941 901749
E-mail fip@fipporte.com
Web www.fipporte.it

PORTA PEDONALE (opzionale)

La porta ad anta battente inserita nell'anta di una porta scorrevole orizzontalmente non ricade nell'ambito di applicazione della norma UNI EN 14351-1, neppure se munita, a richiesta del Committente, di un dispositivo di apertura facilitata, anche se marcato CE secondo norma UNI EN 179 o UNI EN 1125. L'utilizzatore finale rimane l'unico responsabile del corretto utilizzo di tale porta.

Di norma la porta è collocata nel 1° modulo dopo il modulo maniglia. Salvo richieste specifiche. La mano della Porta Pedonale deve essere scelta in funzione della mano dello scorrevole.

SOGLIA STANDARD	S= 92 mm
SENZA SOGLIA⑨	S= 0 mm
Lp	850 mm o 1140 mm
Hp	2090 (HN min 2250 per S=92 mm e HN min 2200 per S=0)

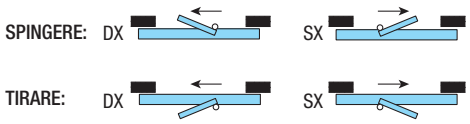

VERSIONE PORTA PEDONALE A TIRARE con maniglia

(apertura della porta pedonale verso il lato opposto al muro)

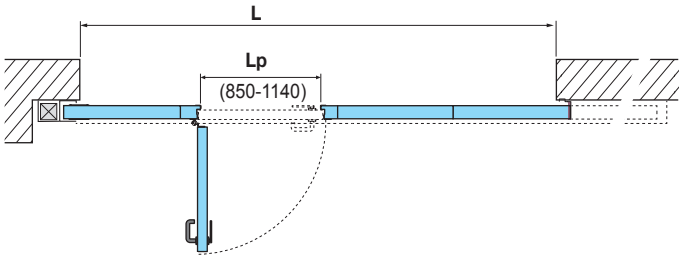

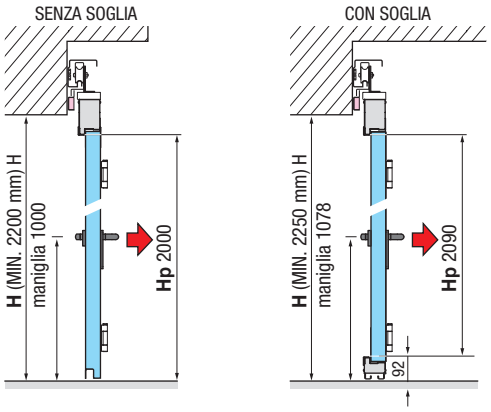

VERSIONE PORTA PEDONALE A TIRARE con dispositivo di apertura facilitata

(apertura della porta pedonale verso il lato opposto al muro)
Gli spessoramenti orizzontali e verticali sono necessari.

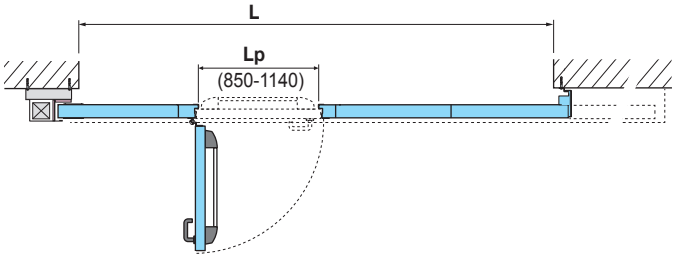

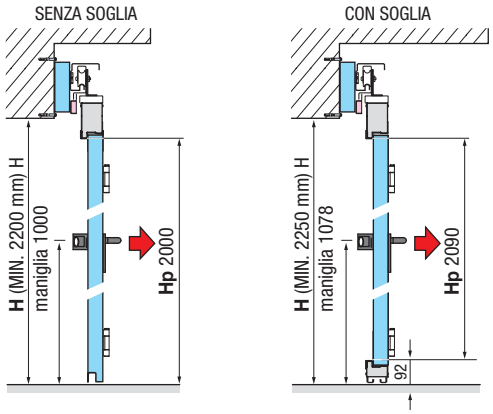

VERSIONE PORTA PEDONALE A SPINGERE con o senza dispositivo di apertura facilitata

(apertura della porta pedonale verso il lato muro)
Gli spessoramenti orizzontali e verticali sono necessari.

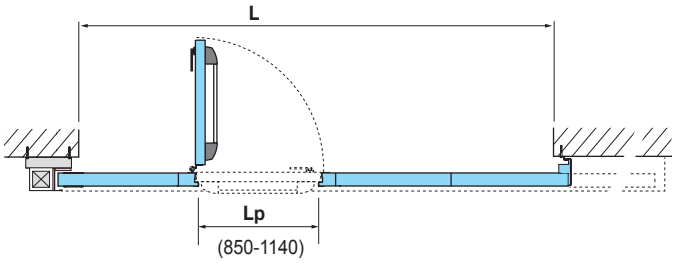

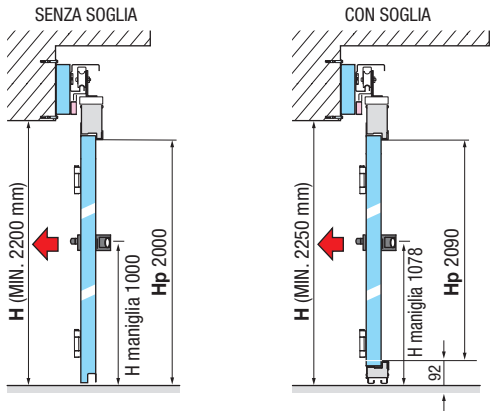

NOTE

- Elemento di compartimentazione antincendio a basso traffico da non utilizzare impropriamente.
- Installare in ambienti non soggetti a correnti d'aria.
- Montaggio da effettuarsi solo da personale specializzato.
- Installare solo su vani o strutture a piombo e complanari.
- Per casi particolari indicare gli spazi a disposizione e consultare il ns. ufficio tecnico.
- Precauzione nell'uso e analisi dei rischi a carico del committente.
- Impianto di rilevazione, preferibilmente centralizzato, a cura e onere del committente.
- Le pannellature, per esigenze produttive, possono essere disuguali.

① Per l'ingombro effettivo verificare taglie e/o contattare l'ufficio tecnico. In caso di taglie R e SP ingombro maggiorato minimo di 105 mm.
② Ingombro maggiorato in coda di 140 mm in caso di elettromagnete CC 2800N.
③ Ingombro minimo: segnalare lo spazio a disposizione, lato apertura, qualora sia nell'intorno del minimo indicato.
④ Per H > 7150 la struttura d'irrigidimento sup. ed inf. potrà presentare una dimensione diversa dall'usuale e la maniglia potrà essere posizionata più in alto. Verifica fattibilità per L > 6000.
⑥ H / HV si intende da quota pavimento finito.
⑦ Soluzione possibile per CTP diretto e un rinvio (taglie da verificare) e per L ≤ 6000. ⑧ Soluzione possibile solo per ante simmetriche L ≤ 8000 e solo per CTP diretto 1 rinvio (taglie da verificare).
⑨ Contattare ufficio tecnico per verificare fattibilità.

- I disegni sono esemplificativi e fuori scala.
- Le quote sono espresse in millimetri.
- Il N° di protocollo/fascicolo verrà attribuito alla conferma d'ordine o della produzione.
- Meverin si riserva la facoltà di apportare al presente documento tutte le modifiche che riterrà più opportune, in qualsiasi momento e senza preavviso.

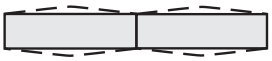

Moduli a deformabilità programmata

VEDI ACCESSORI A PAG. 7 →

Fip s.r.l.
Via Consolare Antica, 402
98071 Capo d'Orlando
(ME) Italy

Tel. +39 0941 912335
Fax +39 0941 901749
E-mail fip@fipporte.com
Web www.fipporte.it

ACCESSORI

FINE CORSA

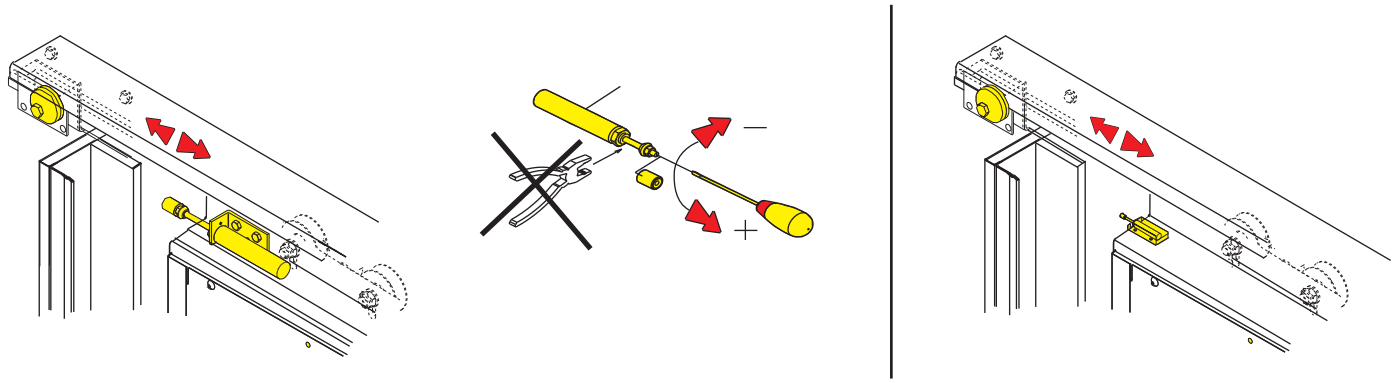

CARATTERISTICHE TECNICHE:

L'energia di compressione sullo stelo viene assorbita comprimendo il fluido idraulico attraverso una valvola limitatrice regolabile.
Lo stelo dell'ammortizzatore, una volta compresso, si riarma automaticamente per un nuovo ciclo.

VTK

NB:
Non forzare la tenuta al fine di evitare predite d'olio.

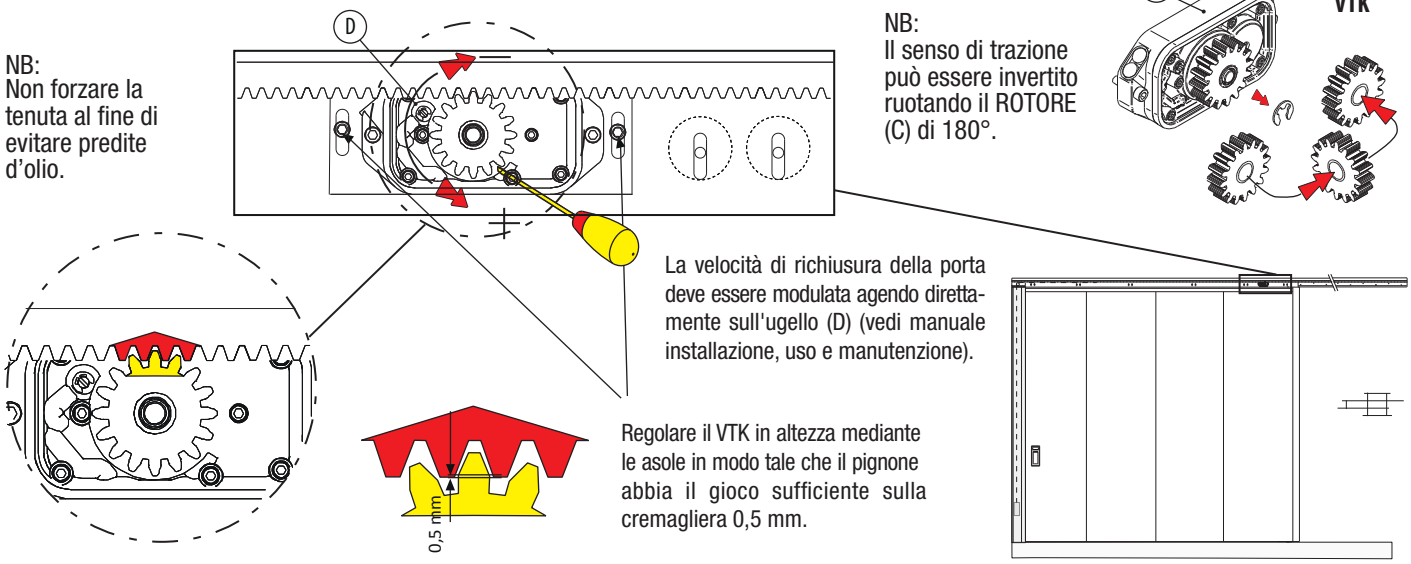

NB:
Il senso di trazione può essere invertito ruotando il ROTORE (C) di 180°.

La velocità di richiusura della porta deve essere modulata agendo direttamente sull'ugello (D) (vedi manuale installazione, uso e manutenzione).

Regolare il VTK in altezza mediante le asole in modo tale che il pignone abbia il gioco sufficiente sulla cremagliera 0,5 mm.

ELETTROMAGNETE

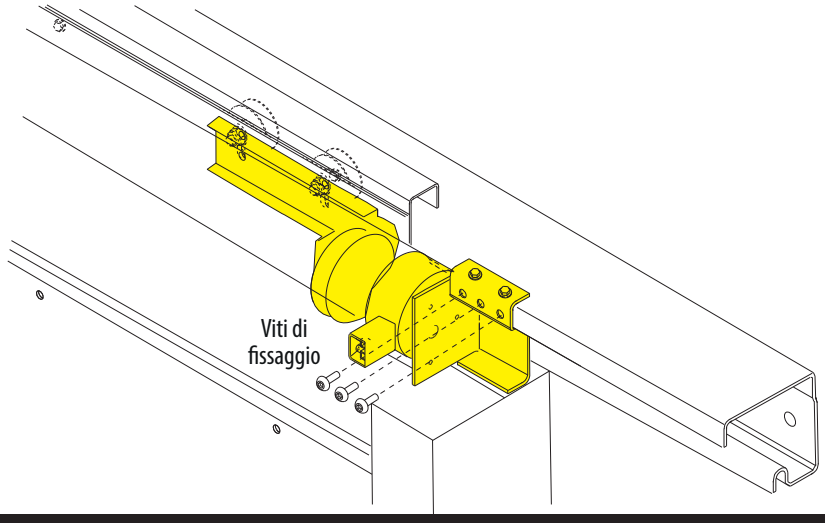

CONTINUA →

Fip s.r.l.
Via Consolare Antica, 402
98071 Capo d'Orlando
(ME) Italy

Tel. +39 0941 912335
Fax +39 0941 901749
E-mail fip@fipporte.com
Web www.fipporte.it

ACCESSORI

GUIDA A TERRA (prevista da L 4900 mm)

Dopo aver regolato la porta ove prevista posizionare la **guida a terra** (lunghezza della L) in luce e tassellarla al pavimento utilizzando la foratura predisposta.
In caso di porta pedonale senza soglia la conformazione della guida a terra è differente.

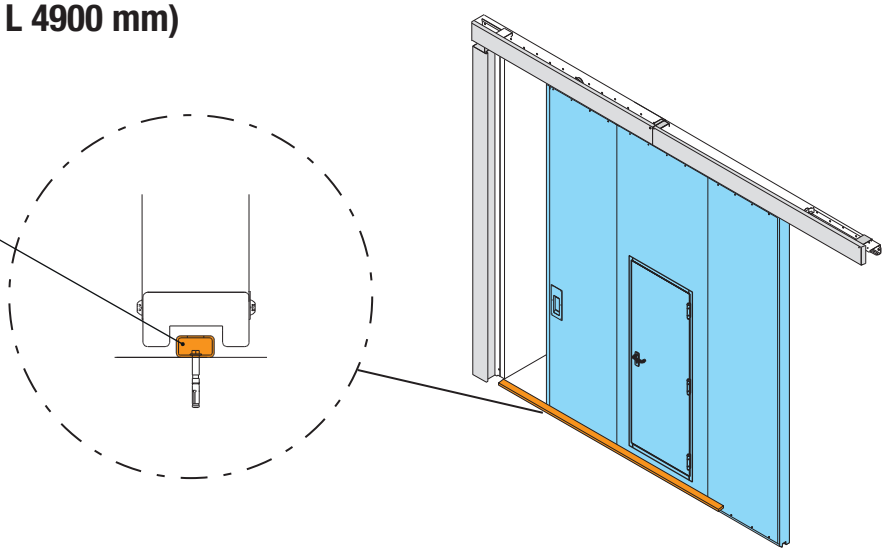

SERRATURA NOTTURNA ESTERNA

Apribile solo su un lato.

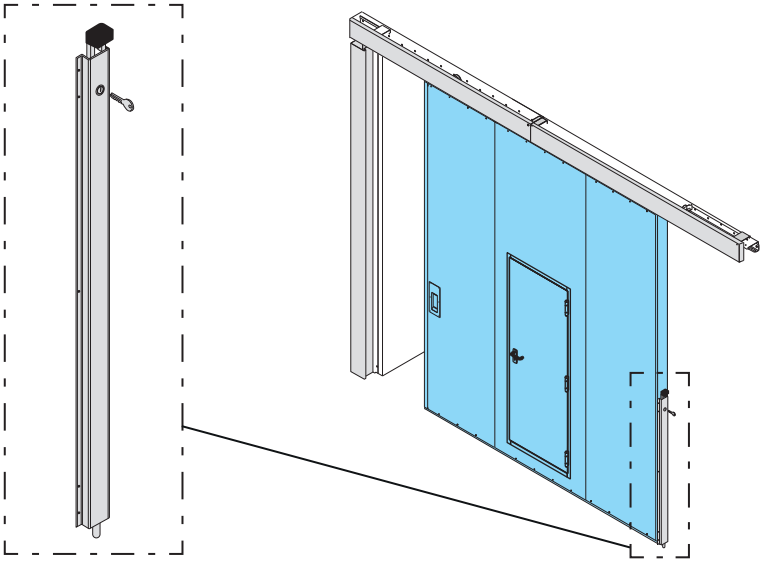

SERRATURA NOTTURNA INTERNA
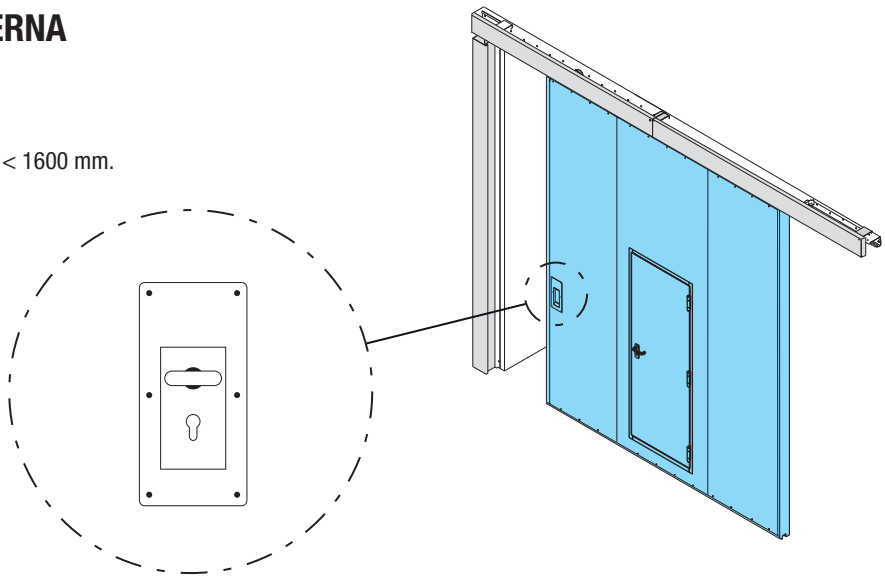
Da prevedere in fase di ordine.
Apribile sui due lati.
Verifica fattibilità per 1 anta con L < 700 mm.
Verifica fattibilità per 2 ante simmetriche con L < 1600 mm.